SW915-ZD200

900-930MHz 5.0dBi 高增益折叠棒状天线

产品规格书



地址：深圳市宝安四十三区鸿都商务大厦 A 栋三楼
电话：0755-23080616
邮箱：sales@nicerf.com
网址：www.nicerf.cn

目　录

一、 产品描述 3
二、 性能参数 3
三、 机械尺寸（单位：mm） 3
四、 驻波比图 3

注：文档修订记录

历史版本号	发布时间	修改内容
V1.0	2024-12	初次发布
V1.1	2026-11	更新尺寸

一、 产品描述

SW915-ZD200 折叠棒状天线专为 900-930MHz 频段通信系统设计，频率范围宽，天线驻波比性能好，安装方便,性能稳定,具有很好的防振动和抗老化能力。

二、 性能参数

- 频率范围: 900-930 MHz
- 电压驻波比: ≤ 1.6
- 增益: 5.0 dBi
- 输入阻抗: 50 Ω
- 最大功率: 10 W
- 极化: 垂直极化
- 高度: 177±3 mm
- 接口形式: SMA-J（可定制）
- 引出线缆: 无
- 天线颜色: 黑色
- 重量: 17g

三、 机械尺寸（单位：mm）

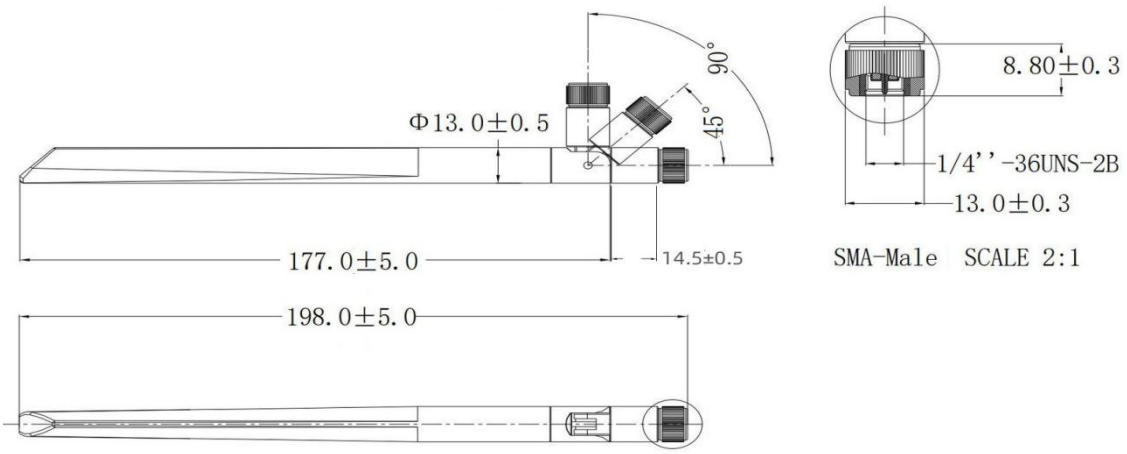

四、 驻波比图

